Technische Information

KM 327 DE 2017 12

Umbausatz „Kabeltopfabdeckung mit Kanal“
für GEDA 500 Z/ZP / 500Z/ZP 2 (∅ 630)

Artikel- Nr.: 1102080

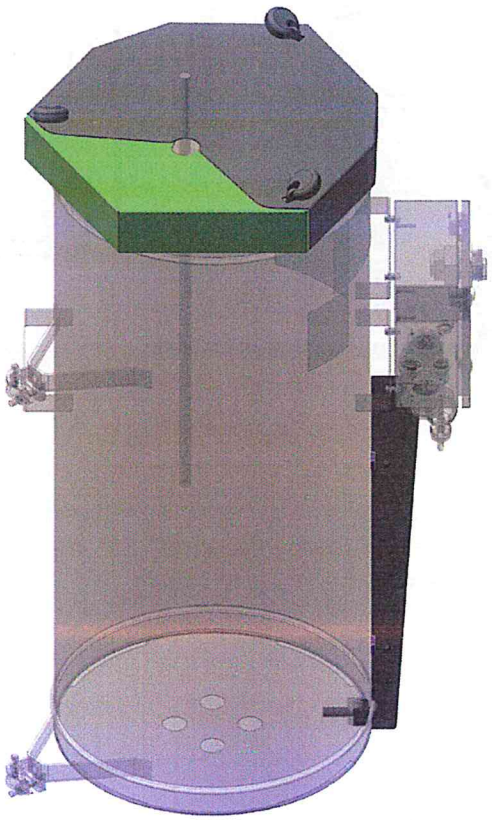

Bei Rückfragen wenden Sie sich bitte an das
GEDA Service-Team

☎ 0049/906/9809-222
Fax. 0049/906/9809-50
Email: info@geda.de

Änderungen vorbehalten

Mertinger Straße 60
DE-86663
Asbach-Bäumenheim

Zum besseren Schutz vor Diebstahl des Schleppkabels kann eine Abdeckung am Kabeltopf nachgerüstet werden.

VORSICHT
Beschädigung der Schleppleitung Während des Betriebs der Transportbühne muss die Abdeckung am Kabeltopf demontiert sein!

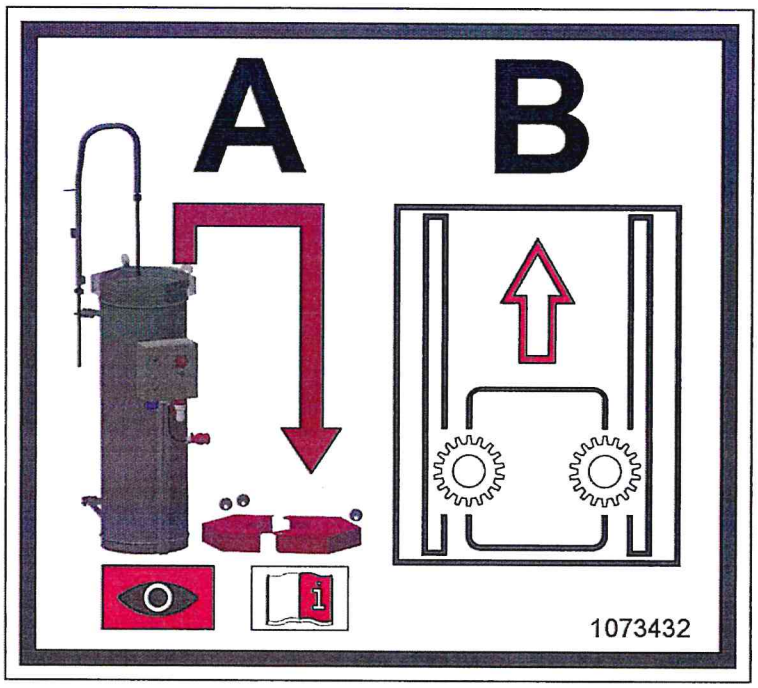

☞ **Ab Fertigung 01/2018 werden alle Kabeltöpfe mit verlängertem Kabelhalter ausgeliefert. Deshalb ist bei diesem Umbausatz kein Austausch des Kabelhalters nötig.**

1 Kabeltopf bohren

Der Kabelhalter muss bereits montiert sein.

- Kabeltopfabdeckungen (10+20) auf den Kabeltopf setzen.
- Die Halter (30) und das Schloss (90) einbauen.
- Kabeltopfabdeckungen (10+20) auf den Kabelhalter ausrichten. (Siehe auch Bild am Ende der Anleitung).
- Halter (30) abbohren.

Lage der Abdeckungen (10+20) unbedingt genau einhalten, wegen Kollision der Abdeckungen mit dem Kabelhalter.

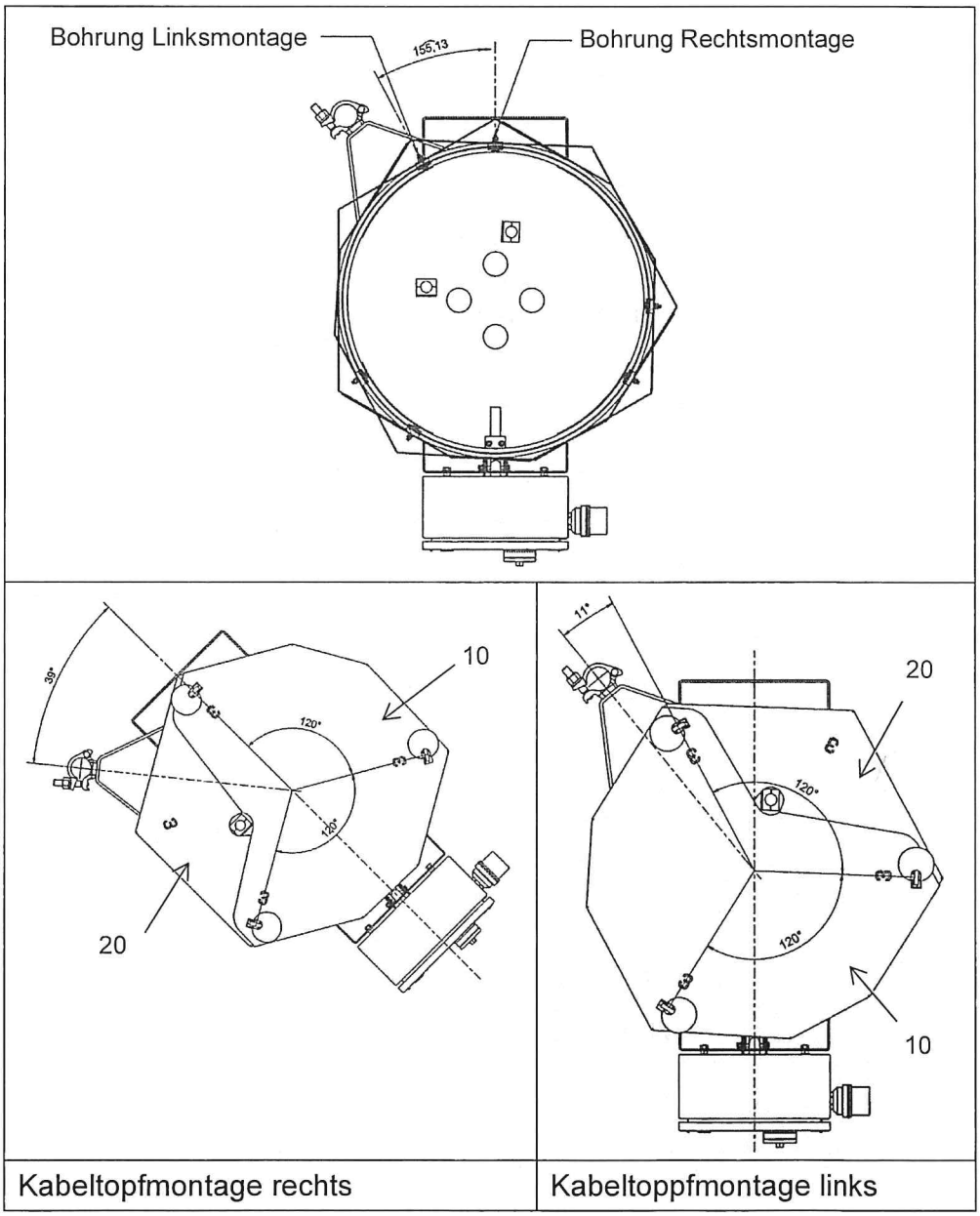

Kabeltopfmontage rechts	Kabeltoppfmontage links

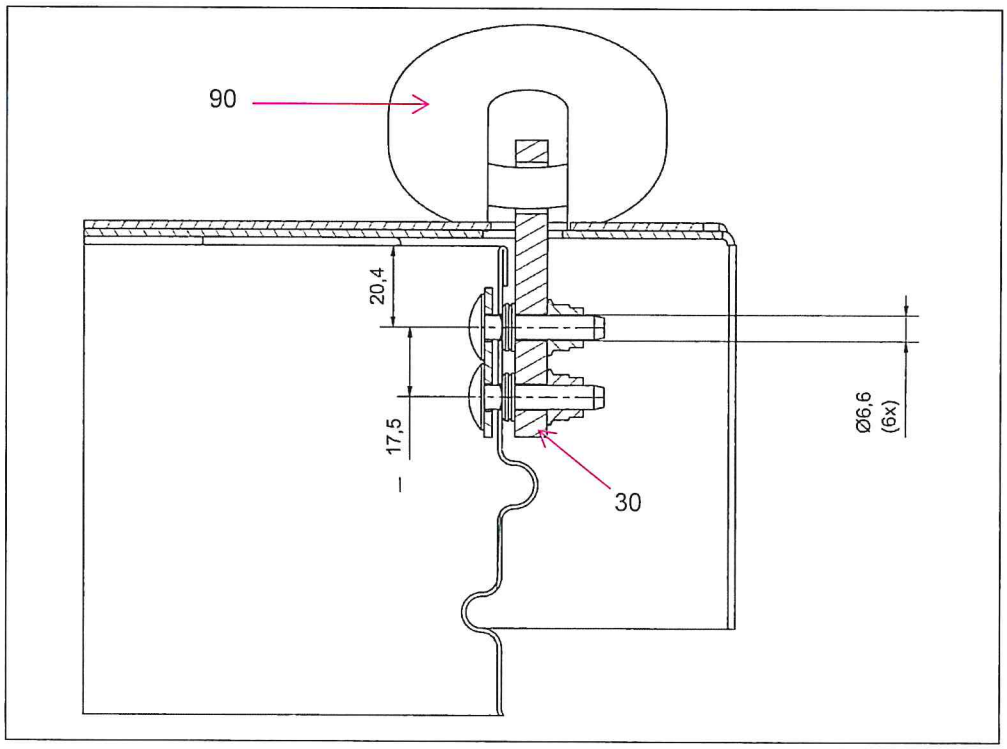

➢ Blechkanal (40) abbohren.
(nur falls Bohrungen am Kabeltopf nicht vorhanden).

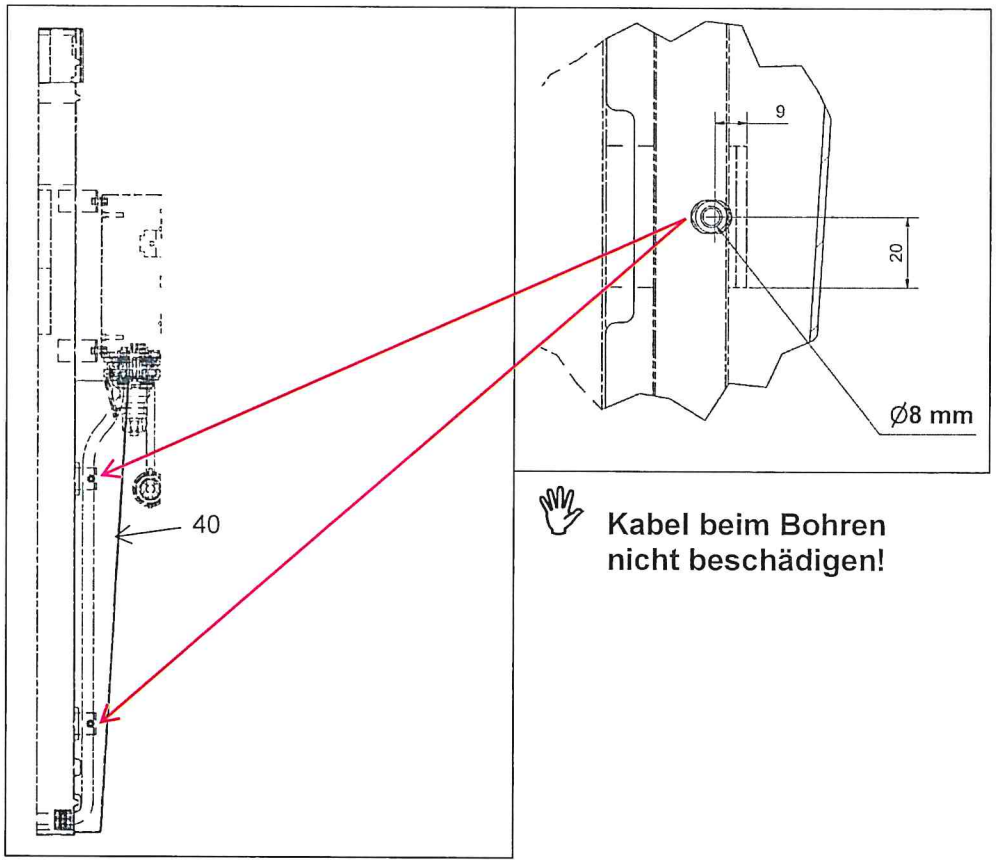

Kabel beim Bohren nicht beschädigen!

2 Montage

Umbausatz Kabeltopfabdeckung mit Kanal für ∅ 630mm
Artikel- Nr. 1102080

Pos.	Art.-Nr.	Stück	Titel
010	1003784	1	Kabeltopfabdeckung oben ∅ 630mm
020	1003788	1	Kabeltopfabdeckung unten ∅ 630mm
030	1002234	3	Halter Kabeltopfdeckel
040	55631	1	Blechkanal Kabeltopf
060	17994	8	Sicherungsmutter M6
070	18447	2	Skt.- Schraube M6x60
090	12644	2	Schelle PA d=18
110	1002282	3	Gegenblech
120	03546	6	Flachrundschraube M6 x 30
140	1002683	3	Vorhängeschloss (3 x gleichschließend)
150	1073432	1	Schild für Abdeckung (siehe Seite 2)
170	04281	12	Scheibe 6,4 D 12

➢ Die drei Halter (30) an den Kabeltopf montieren.

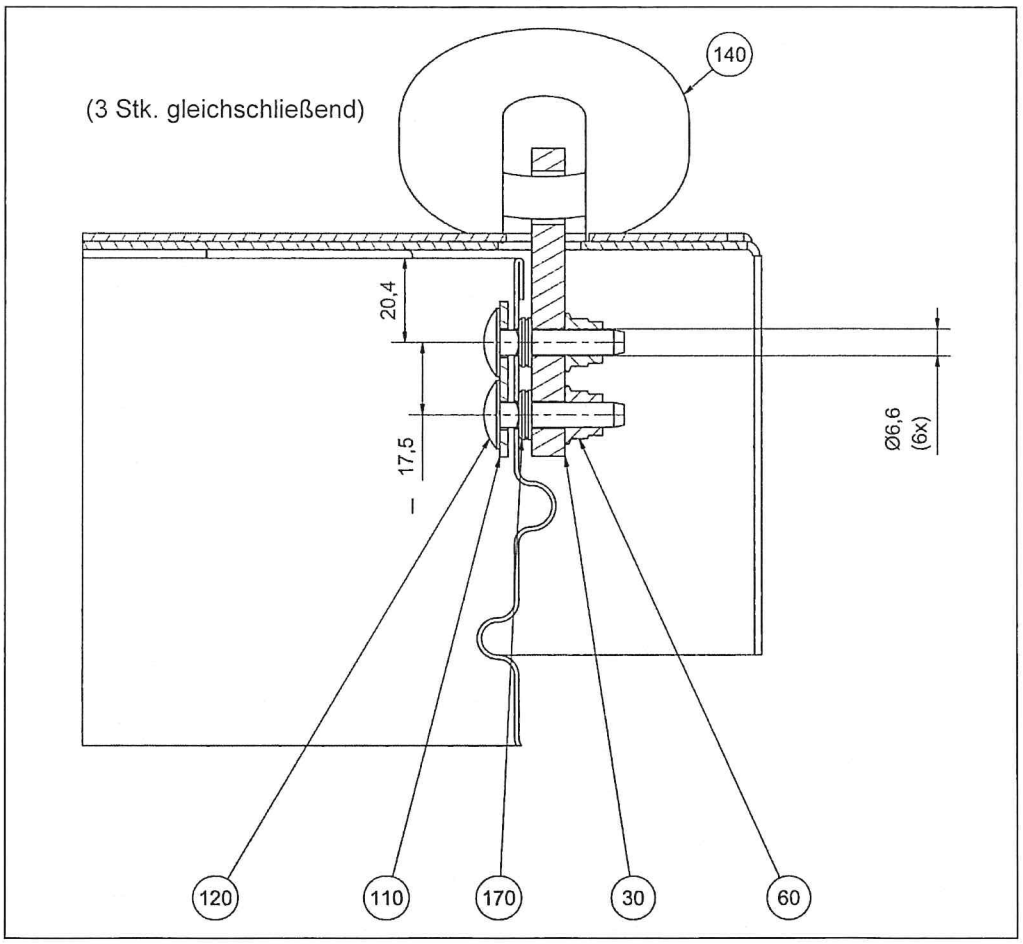

- Schleppkabel aus dem Kabeltopf ziehen.
- PA-Schelle (90) bei Kabelaustritt montieren.
- Schleppkabel rechts herum (im Uhrzeigersinn) in den Kabeltopf zurückwickeln.

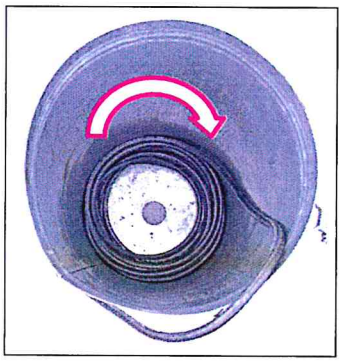

- Blechkanal (40) montieren.
- PA-Schelle (90) unterhalb des Kabelhalters montieren.

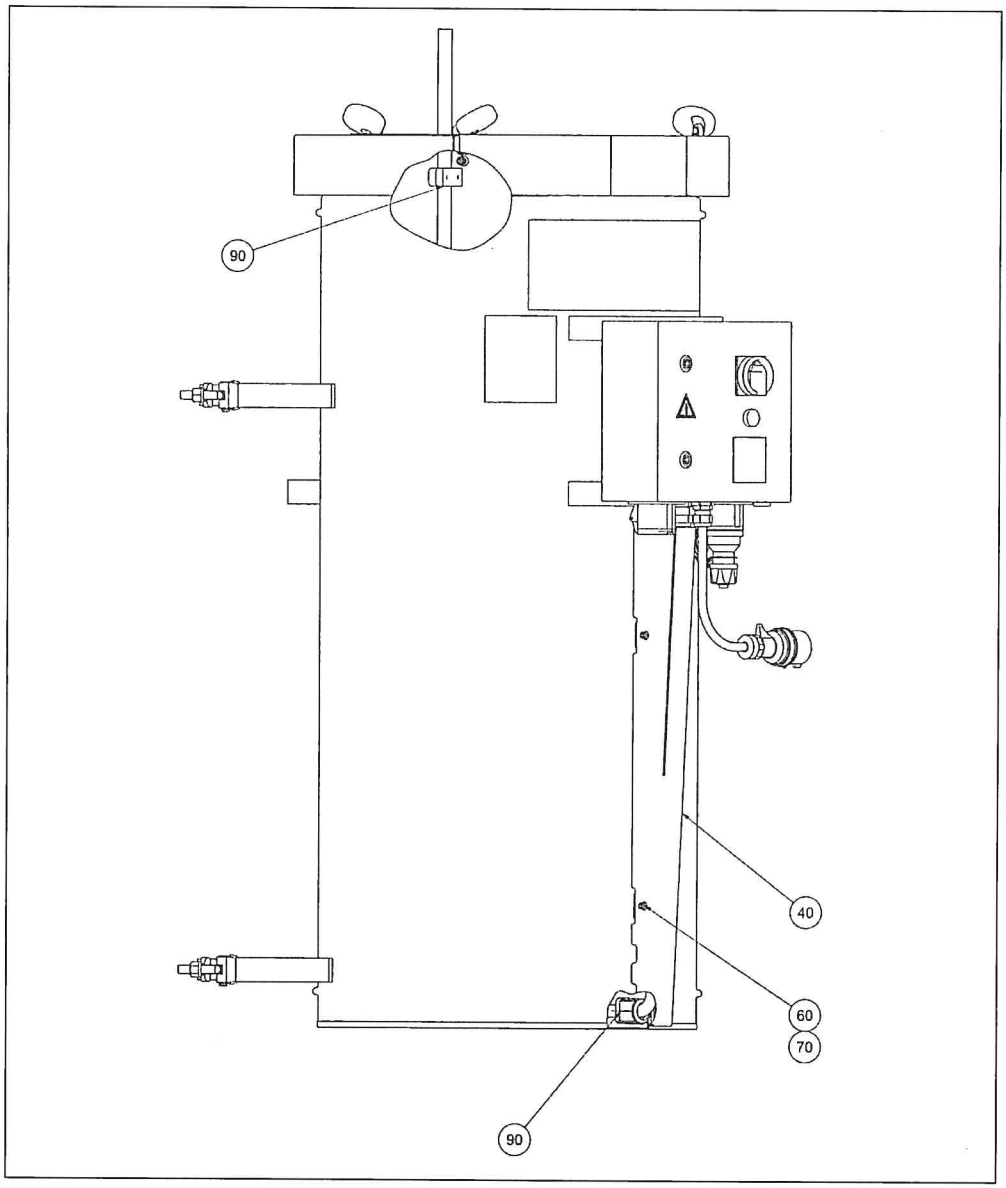

- Kabeltopfabdeckung unten (20) montieren.
- Kabeltopfabdeckung oben (10) montieren.
- Kabeltopfabdeckungen mit den drei Vorhängeschlösser (140) gegen abnehmen sichern.

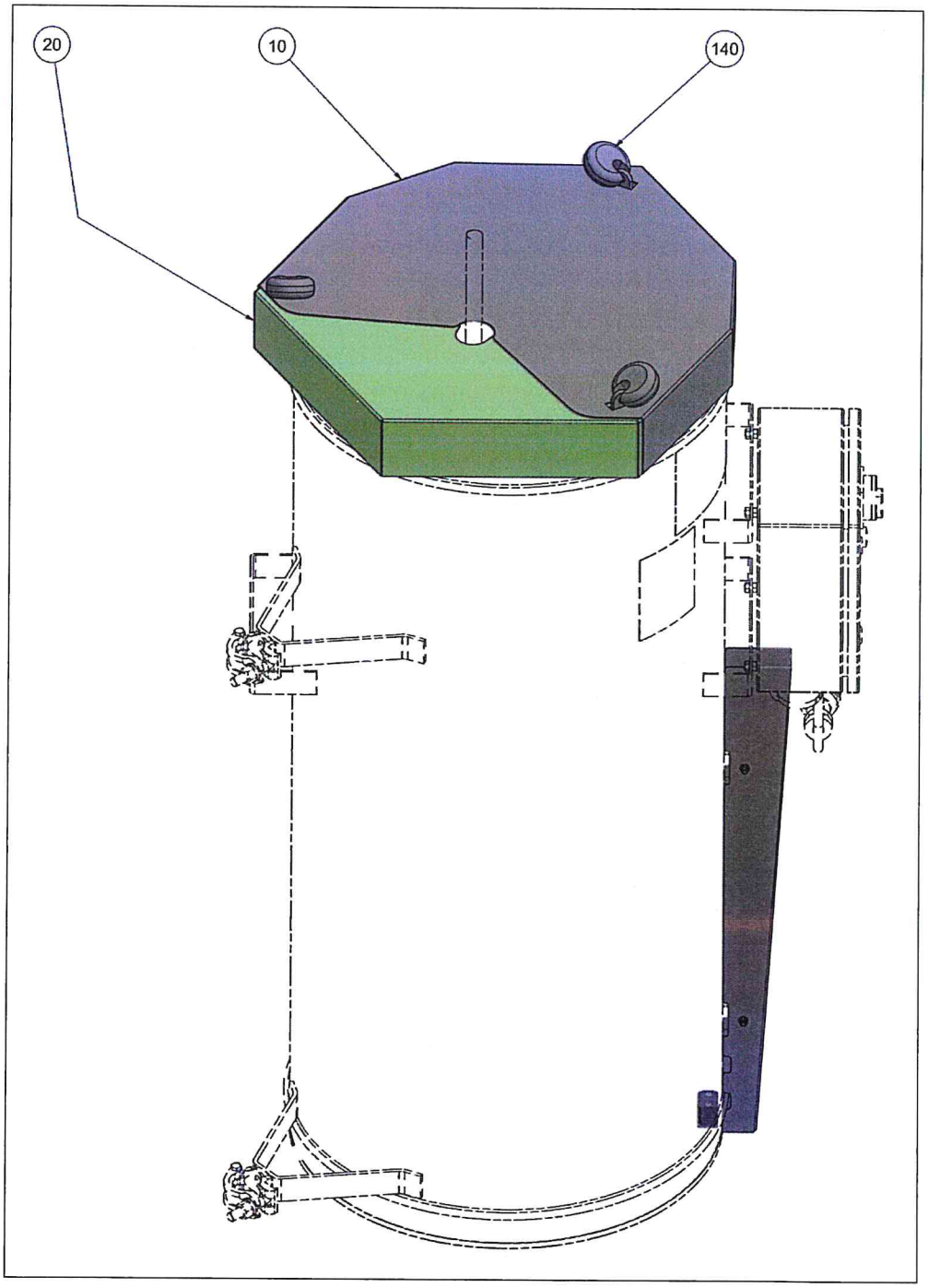

Zum Betrieb der Maschine müssen die Kabeltopfabdeckungen (10 + 20) und Schelle (90) vor dem Kabelhalter demontiert werden!